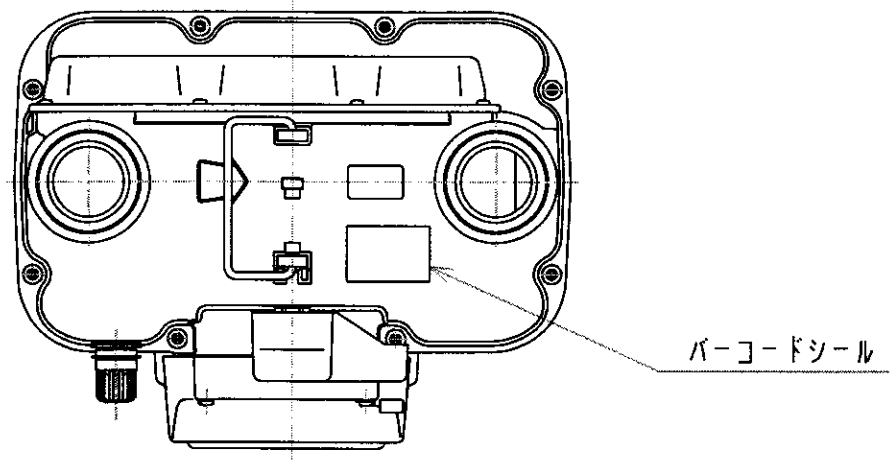

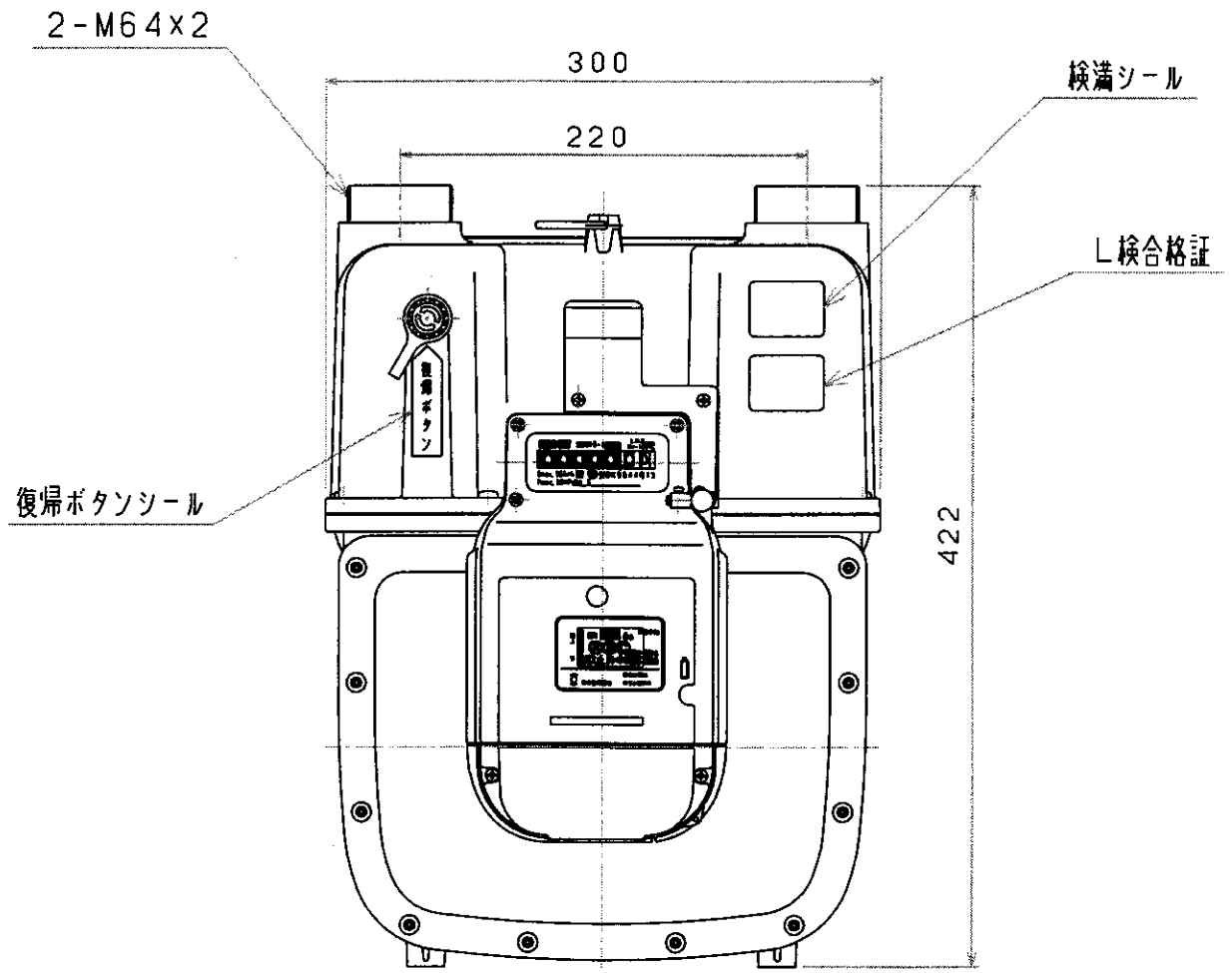

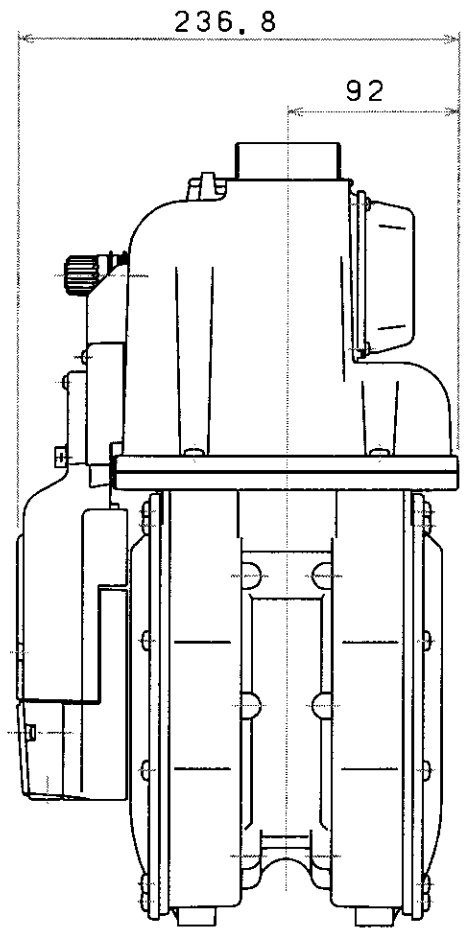

年月日	変更記事	変更者

指定以外ノ寸法ニ対スル寸法差（±）

呼び寸法 ＼ 等級	C級	1級	2級	3級	4級	5級
4以下	0.05		0.1	0.1	0.2	0.5
4をこえ 16まで	0.05	0.1	0.2	0.2	0.3	0.5
16をこえ 63まで	0.05	0.1	0.3	0.3	0.5	1.2
63をこえ250まで	0.1	0.2	0.3	0.5	0.8	1.9
250をこえ1000まで		0.3	0.5	0.8	1.2	3.0
1000をこえ4000まで			0.8	1.2	1.8	5.0

面取寸法

角度

外観検査

尺度

作成年月日 03.11.26

図名 SBR16-1 M56×220mmスパン

承認	検図	設計	製図
森井 03.11.26	鬼頭 03.11.26	鬼頭代 03.11.26	田中 03.11.26

図番 6F24-02

NICOH

リコー株式 No. 4-96 図面用紙（H）A3