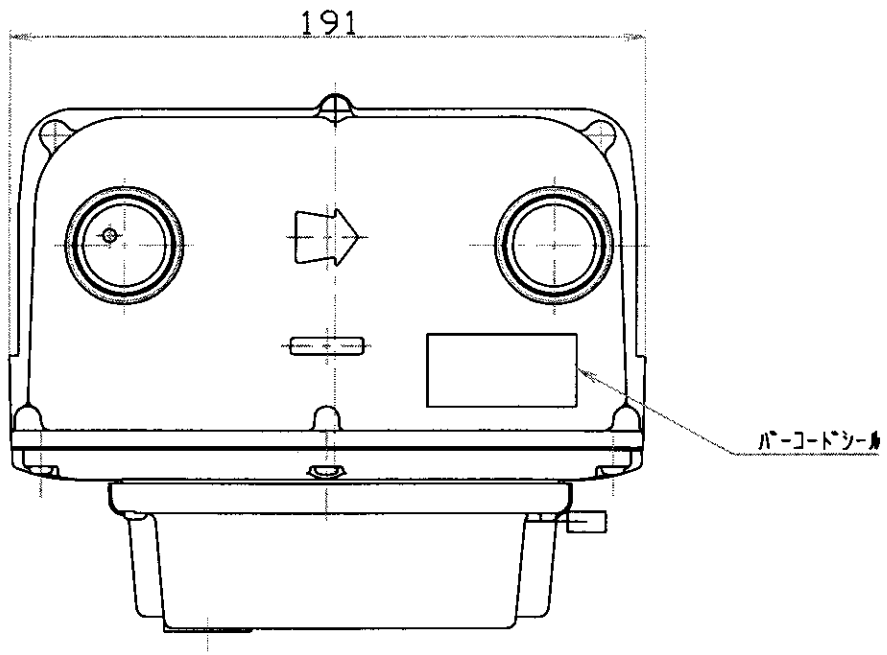

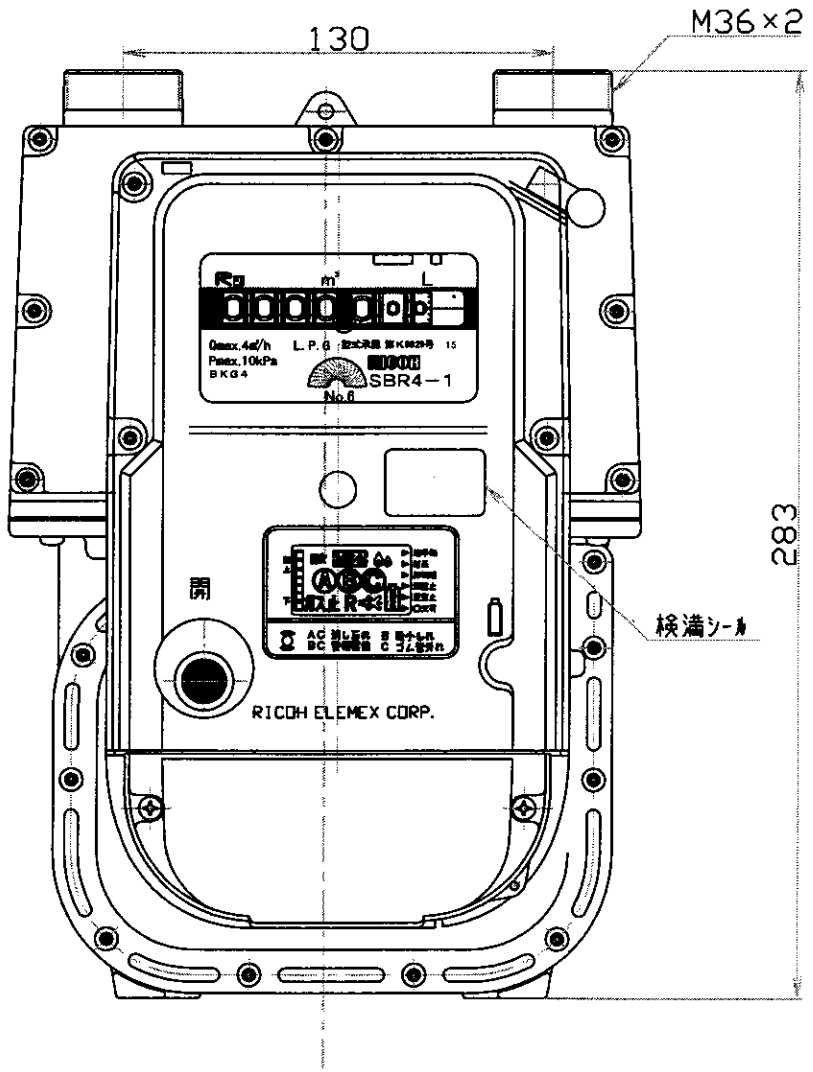

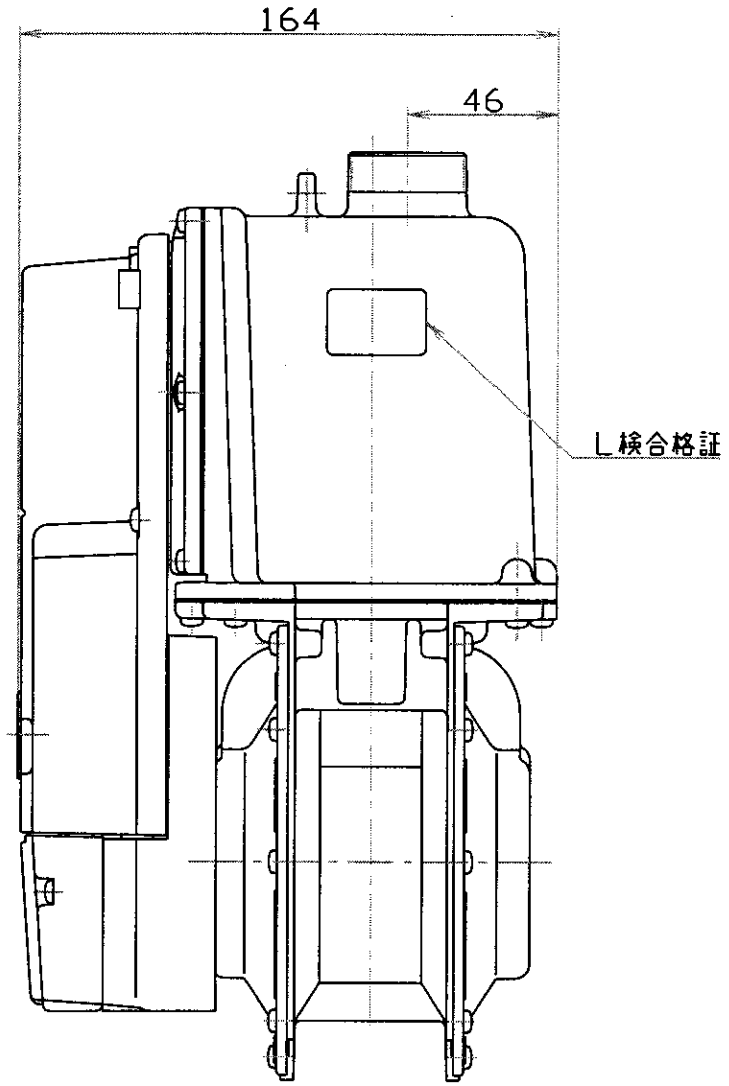

	年月日	変更記事／作成年月日	'03. 11. 26	変更者	品名 SBR4−1

指定以外の寸法に対する寸法差 (±)

呼び寸法	等級	0級	1級	2級	3級	4級	5級
3mm		0.05	0.1	0.1	0.1	0.2	0.5
4mm 16mm		0.05	0.1	0.1	0.2	0.3	0.5
16mm 63mm		0.1	0.1	0.2	0.3	0.5	1.2
63mm 250mm		0.1	0.2	0.3	0.5	0.8	1.3
250mm 1000mm			0.3	0.5	0.8	1.2	3.0
1000mm 4000mm				0.8	1.2	1.5	3.0

指定高さ 角度 ±

外観等級

尺度

承認	検図	設計	製図	規格番号	図番
森井 '03. 11. 26	鬼頭 '03. 11. 26	鬼頭 代 '03. 11. 26	田中 '03. 11. 26		6F21−03